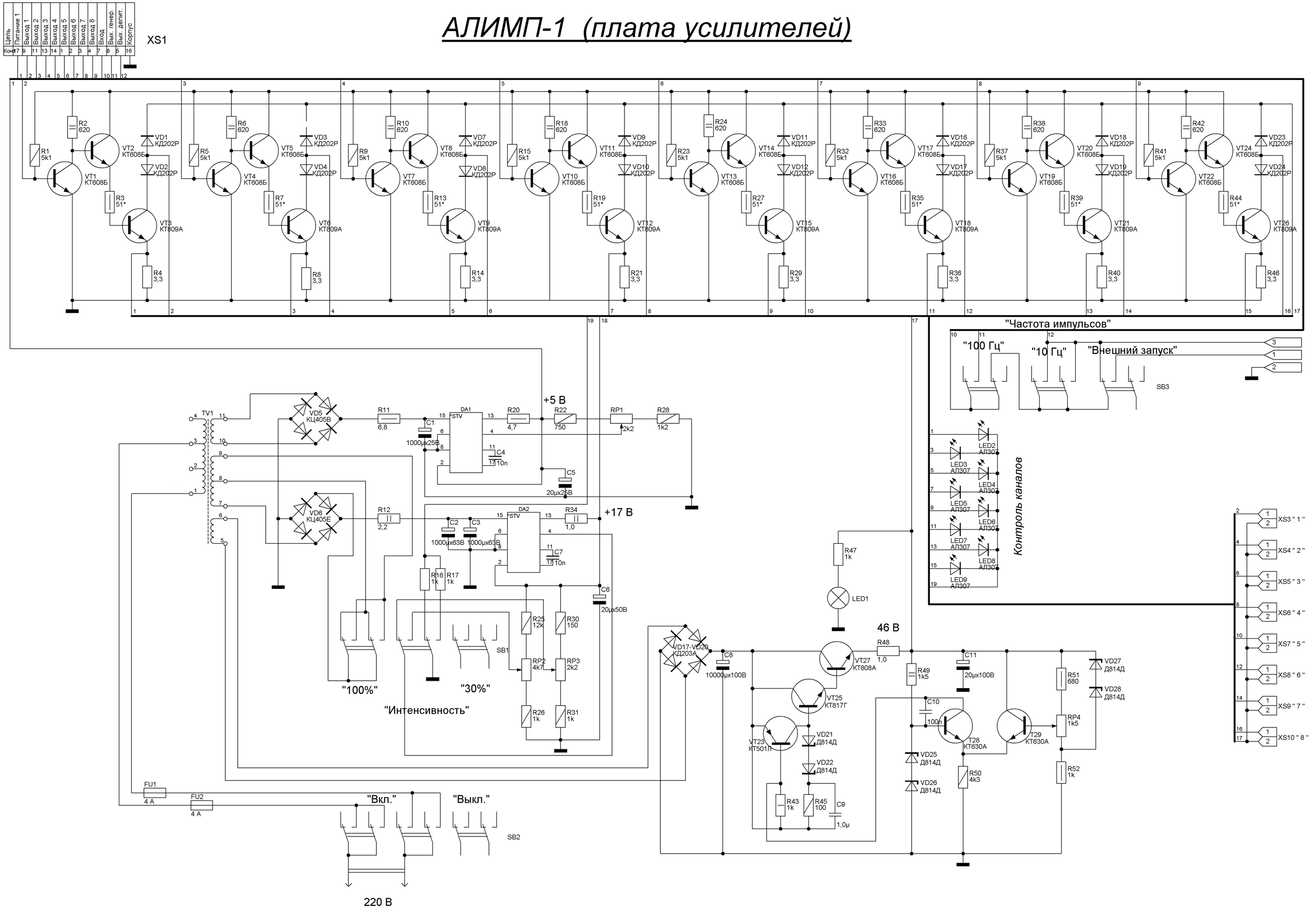АЛИМП-1 (плата усилителей)