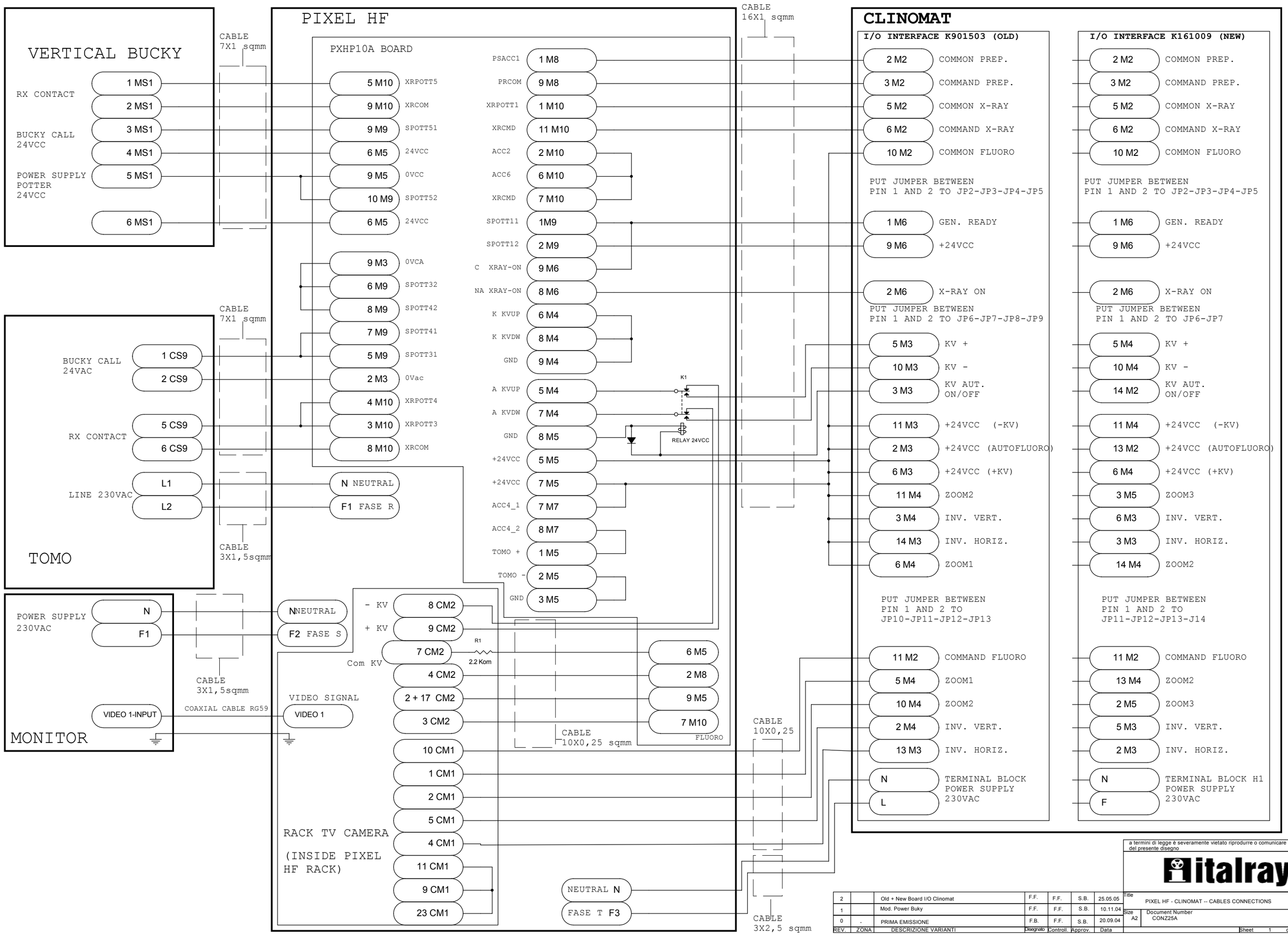

a termini di legge è severamente vietato riprodurre o comunicare a terzi il contenuto del presente disegno

italray

REV.	ZONA	DESCRIZIONE VARIANTI	Disegnato	Controll.	Approv.	Data
2		Old + New Board I/O Clinomat	F.F.	F.F.	S.B.	25.05.05
1		Mod. Power Buky	F.F.	F.F.	S.B.	10.11.04
0	-	PRIMA EMISSIONE	F.B.	F.F.	S.B.	20.09.04

Title: PIXEL HF - CLINOMAT -- CABLES CONNECTIONS

Size: A2 | Document Number: CONZ25A | Rev: 2

Sheet 1 of 1