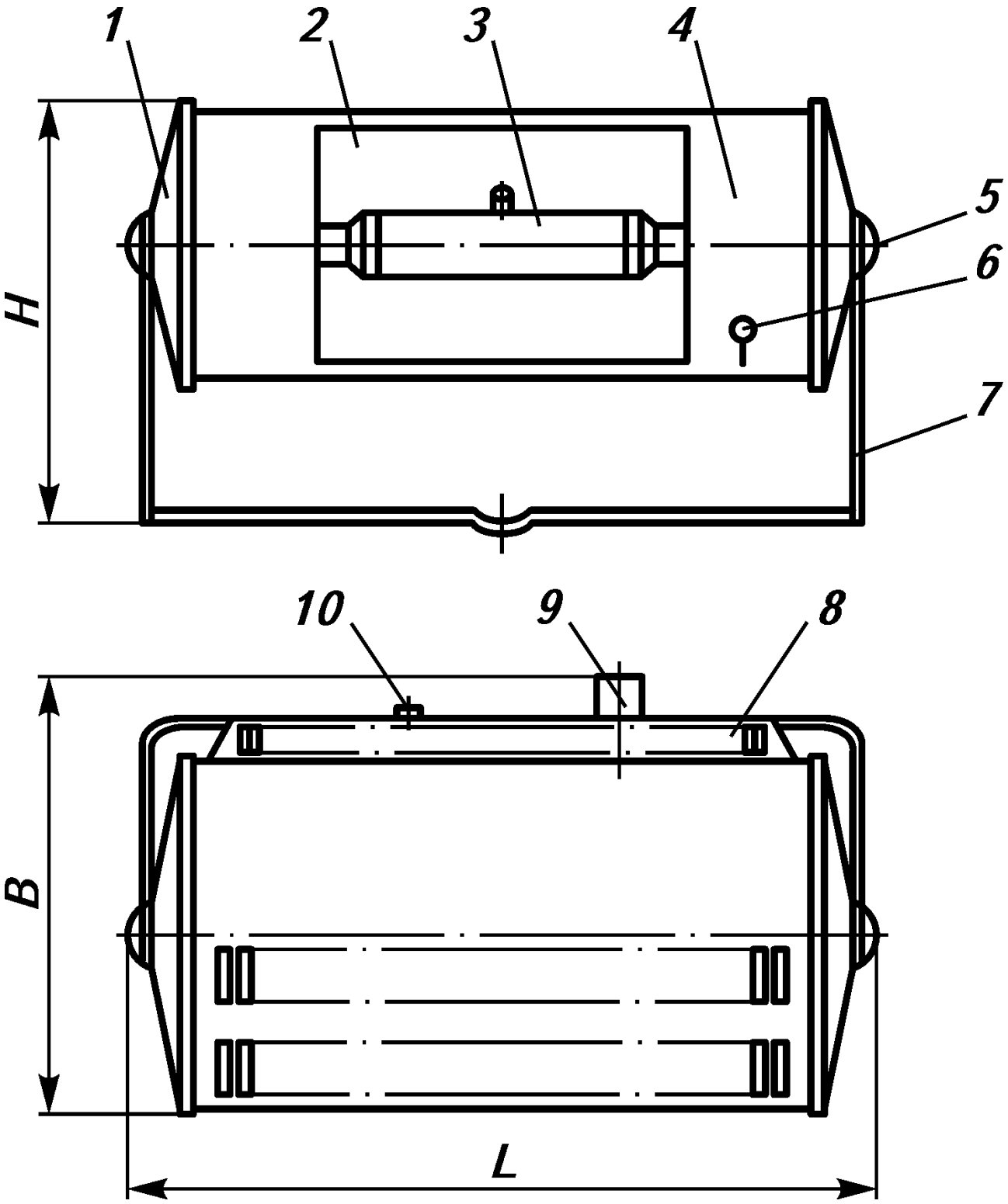
1
2
3
4
5
6
7
H
10
9
8
B
L