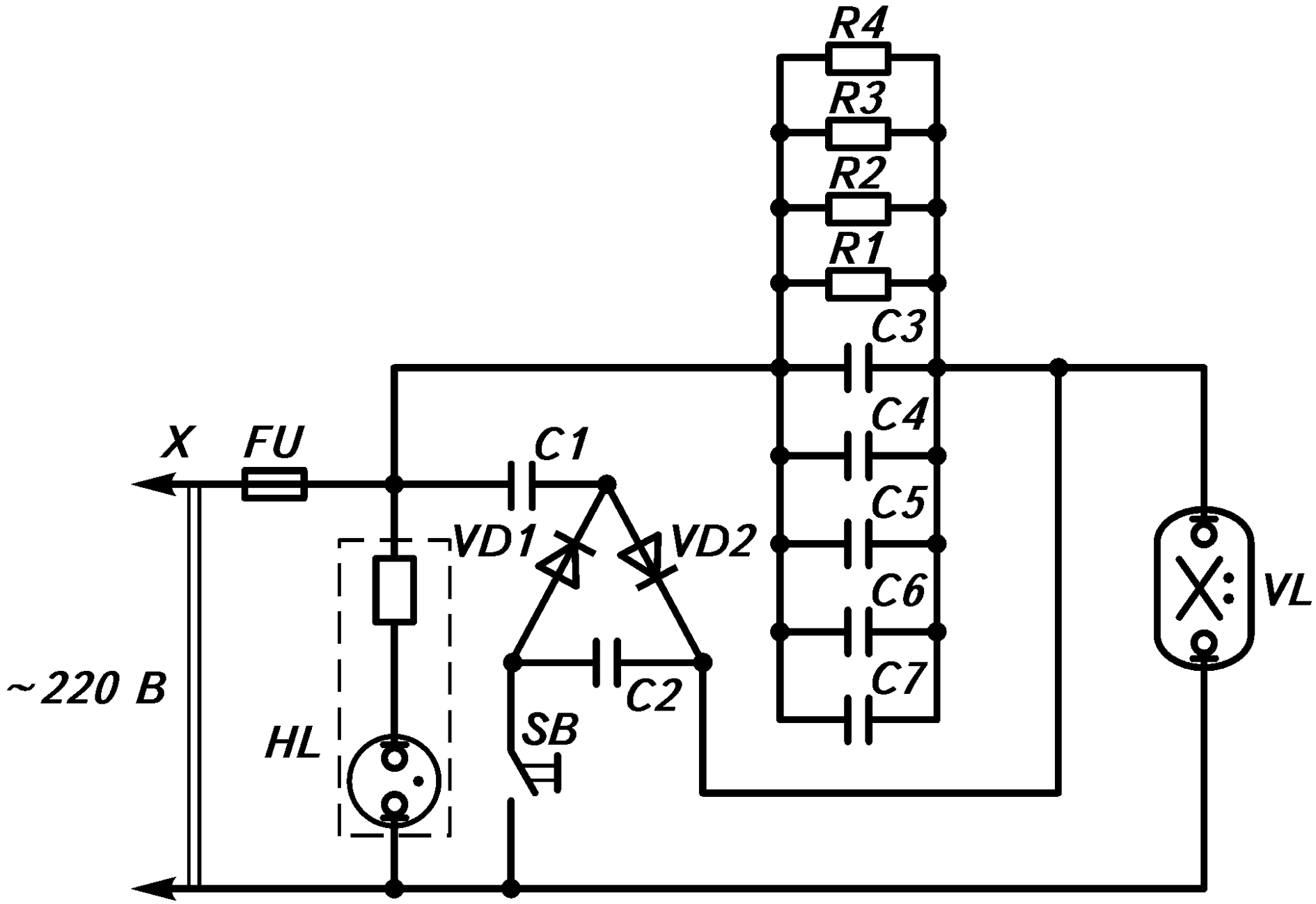
R4
R3
R2
R1
C3
C4
C5
C6
C7
X
FU
C1
VD1
VD2
VL
~220 В
HL
C2
SB