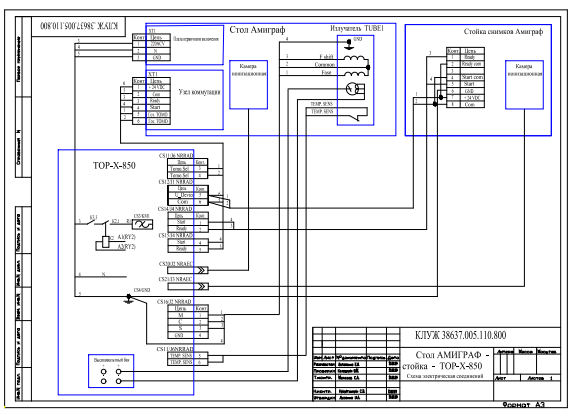
Стол Амиграф
Излучатель TUBE1
Стойка снимков Амиграф
Камера неизменяемая
Камера неизменяемая
Узел коммутации
TOP-X-850
КЛУЖ 38637.005.110.800
Стол АМИГРАФ - стойка - TOP-X-850
Схема электрическая соединений
Формат А3