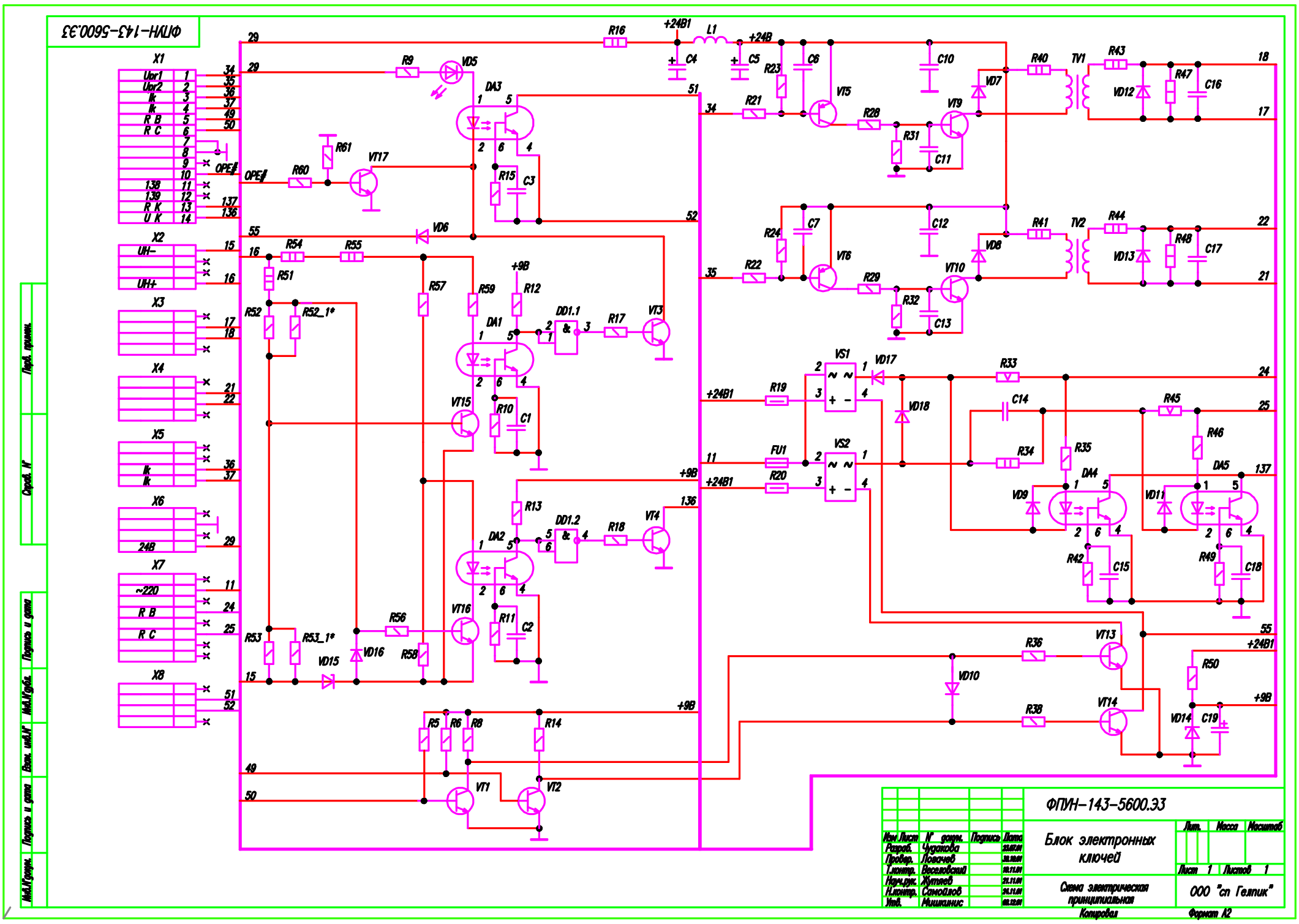
ФПУН-143-5600.ЭЗ
X1
X2
X3
X4
X5
X6
X7
X8
Uor1
Uor2
Ik
R B
R C
UH-
UH+
24В
~220
OPE#
DA1
DA2
DA3
DA4
DA5
DD1.1
DD1.2
VS1
VS2
TV1
TV2
FU1
+24В1
+24В
+9В
L1
ФПУН-143-5600.ЭЗ
Блок электронных ключей
Схема электрическая принципиальная
ООО "сп Гелпик"
Лит.
Масса
Масштаб
Лист 1
Листов 1
Изм Лист № докум. Подпись Дата
Разраб. Чудакова
Провер. Лозачев
Т.контр. Веселовский
Нач.рук. Жутяев
Н.контр. Самойлов
Утв. Мишкинис
Копировал
Формат А2