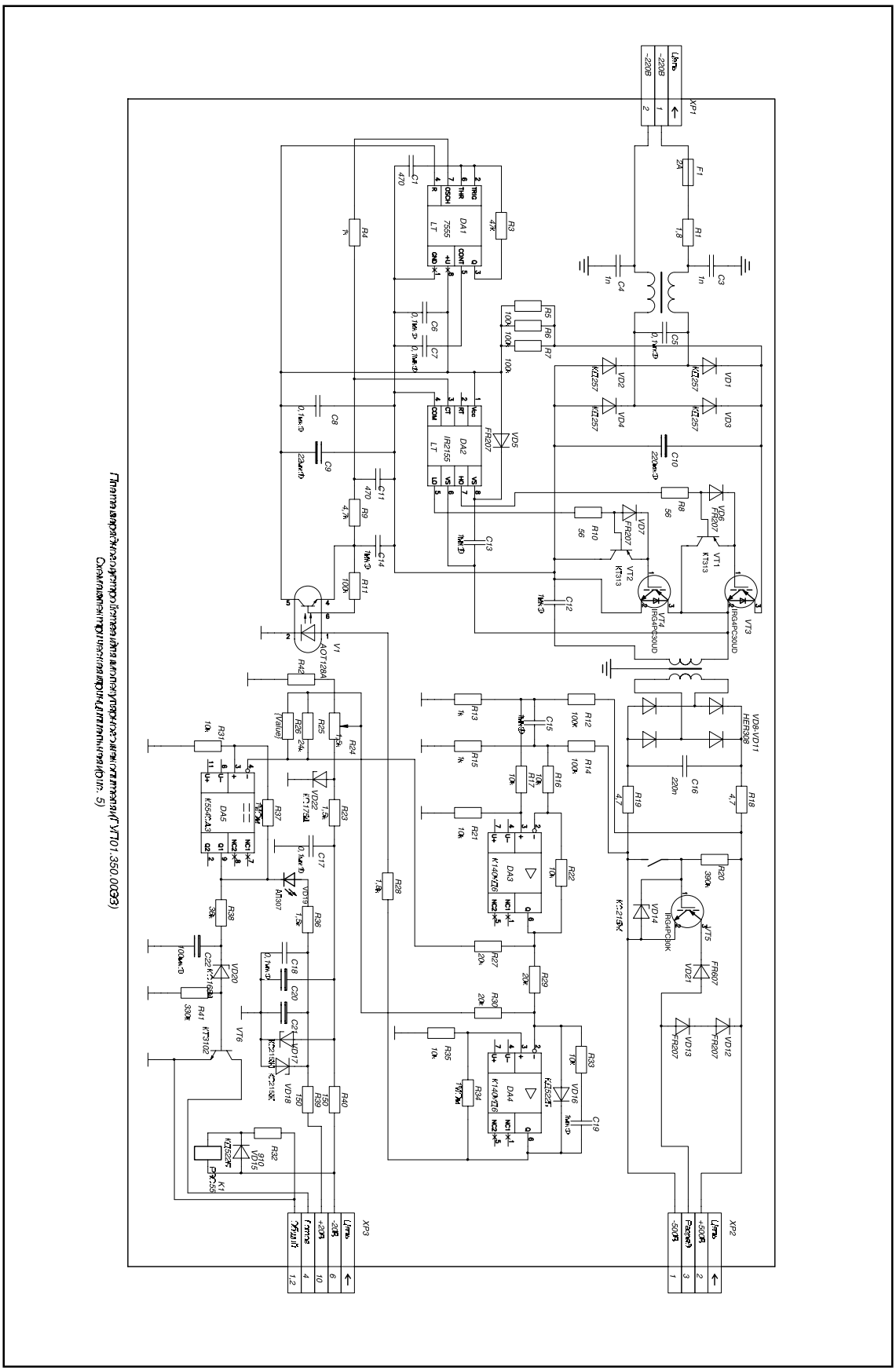

Плата зарядного устройства для блока конденсаторов
Схема электрическая принципиальная (УП01.350.00Э3)
Перечень элементов (Лист 5)

Рис. 5. Плата зарядного устройства для блока конденсаторов