PEOPLE HAVE PRIORITY

Ersatzteile
spare parts
repuestos

WE-56

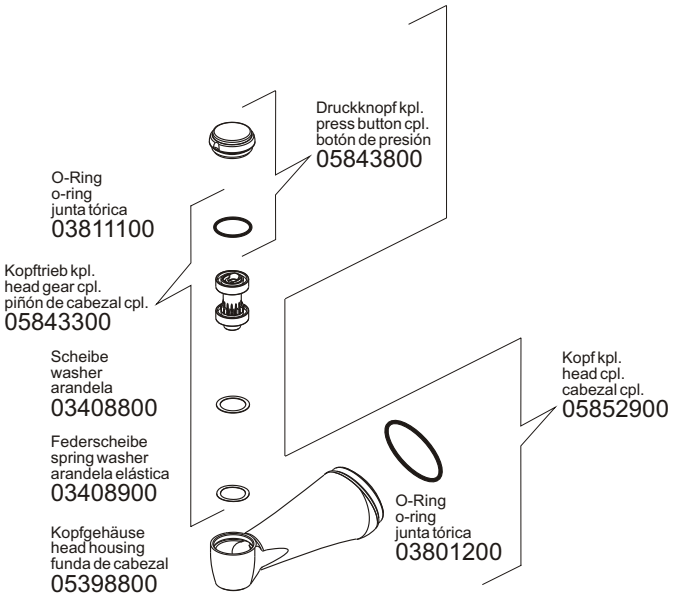

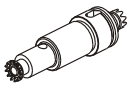

Mitteltrieb kpl.
middle gear cpl.
piñón de intermedio cpl.
05852500

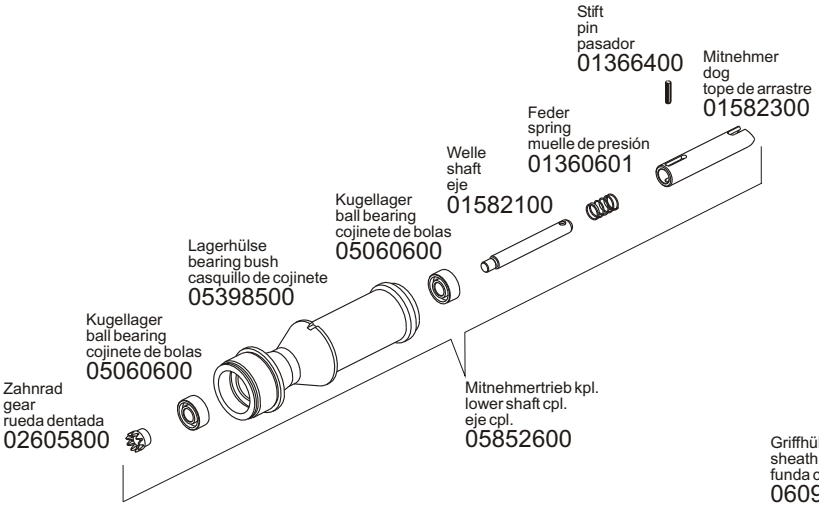

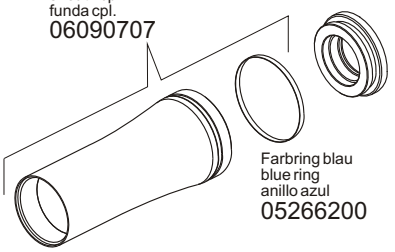

gezeichnet	geprüft	gültig ab SN	gültig bis SN	Produziert bis	Doc. nr.	Änderungsstand	Index	Seite
hato 08.01.2009	goa 17.02.2009	valid from SN / válido desde SN 01001	valid till SN / válido hasta SN	produced till / producido hasta	et10255603	No. of modific. / No. de modific. 0	00	page / página 1/1