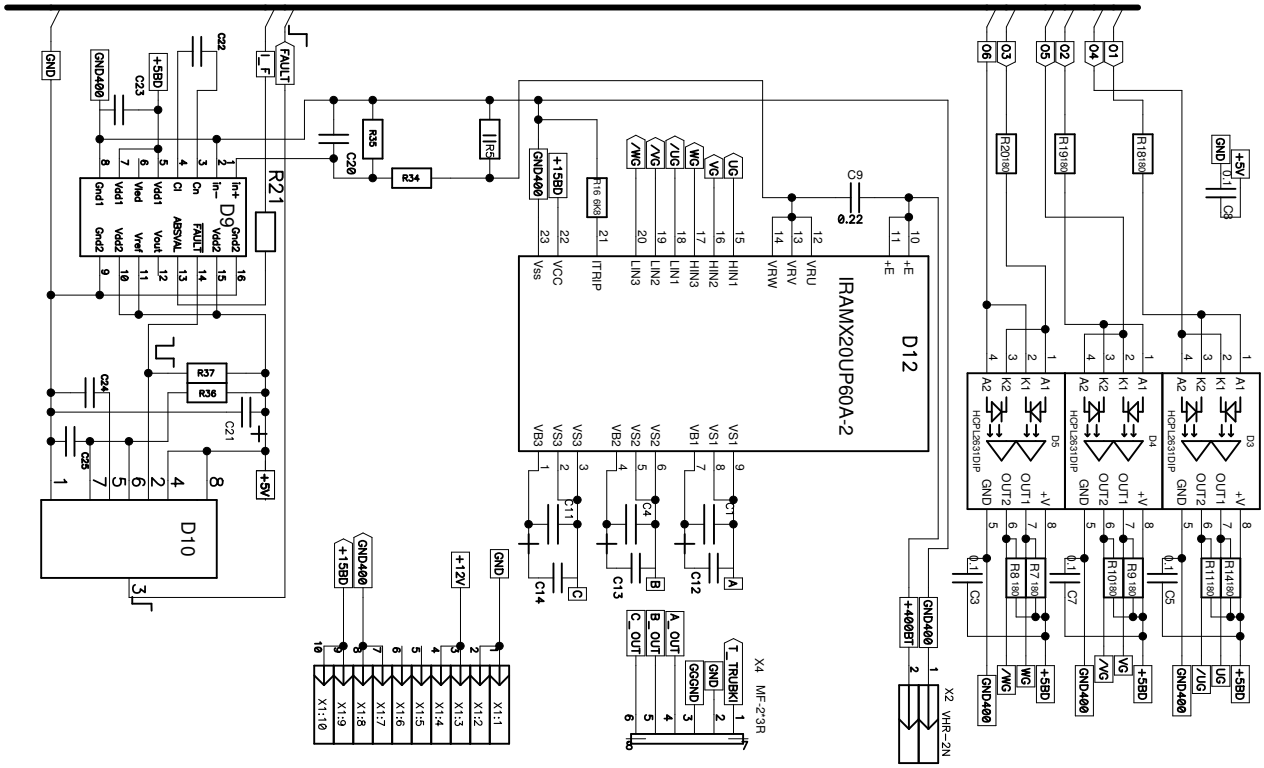

					Модуль управления разгоном УР2_7			
		фамилия	подпись	дата				
разработал		Угорич		03 2012				
проверил		Зимин		03 2012		лист 2	листов 2	
утвердил								